MEHRSCHALEN-GREIFER

GP200
GP251
G0951
GA452
GA550
G1852
G7082
GA800
2x4 ARME

PRODUKTBESCHREIBUNG :

Die GAs sind konzipiert für Bagger von 6 bis 90 to und die GPs für Pritschenwagen von 8 bis 24 to.

Die Greifer sind mit ihren verstärkten Armen und den **geschützten Zylindern** extrem robust – auch in extremen Einsätzen.

Die Bolzen sind spezialgehärtet, mit Buchsen versehen und die **Rotation erfolgt über Motor und Drehkranz** – angepasst an die Hubkraft des Trägergerätes.

Die gesamte Baureihe ist ausgestattet mit Gehäusen aus hochelastischem Stahl (HLE) und die Armspitzen aus gegossenem Stahl sind austauschbar. Die **Wartung ist schnell und einfach** durchzuführen.

SICHER

LEISTUNGSSTARK

VIELSEITIG

EINSETZBAR

SPEZIELL ANGEPASST

ROBUST

ZUVERLÄSSIG

VORTEILE :

- Für Bagger von 6 bis 90 to und Pritschenwagenvon 8 bis 24 to.
- Robust und zuverlässig Komplett an die jeweiligen Bedürfnisse anpassbar Einfache Wartung
- 2 Ausführungen für Pritschenwagen
- Verfügbar mit 3, 4 oder 5 Armen
- Bis zu 5 unterschiedliche Armvarianten

OPTIONEN :

Verstärkte Zylinder geschützt
Schlauchschutz

Tel. +49(0)511-20 20 00 21 - info@arden-equipment.de - www.arden-equipment.com

DARSTELLUNGEN

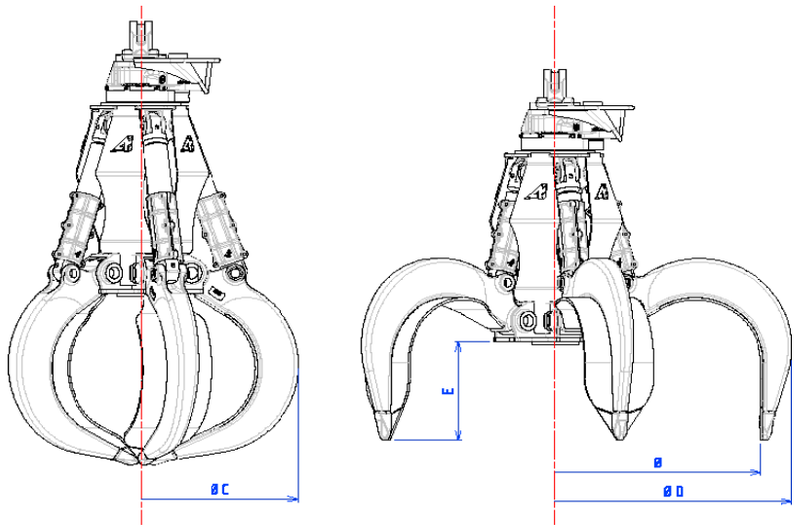

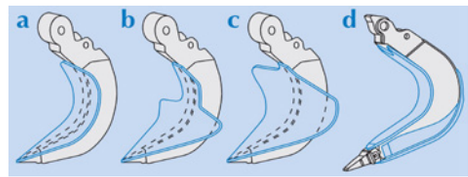

- a : geschlossen auf Breite
- b : geschlossen auf Höhe
- c : komplett geschlossen
- d : speziell verstärkt

TECHNISCHE DATEN

Baureihe								Gewicht
Gewicht Träger[1]		Referenz	Inhalt	E Höhe unter Gehäuse	Ø Durchm. innen geöffne	Ø C Diurchm. geschlossen	Ø D Abmess. außen geöffnet	Gew. Greifer[2]
Bagger t	*Pritschen-wagenn grue t*	*Ref.*	*l*	*mm*	*mm > mm*	*mm > mm*	*mm > mm*	*kg > kg*
6 - 7	8 - 15	**GP200**	270	435	1500	1195	1785	410 > 515
8 - 10	16 - 24	**GP251**	270	435	1500	1195	1785	435 > 540
12 - 15		**G0951**	360	430	1750	1342	1916	700 > 855
16 - 24		**GA452**	400 > 800	460 > 545	1800 > 2200	1345 > 1670	2140 > 2465	1170 > 1585
24 - 31		**GA550**	800 > 1000	545 > 590	2200 > 2400	1620 > 1780	2500 > 2735	1555 > 2050
31 - 45		**G1851**	780 > 1500	700 > 879	2400 > 3000	1770 > 1968	2700 > 3340	2550 > 3610
46 - 53		**G7081**	2200	780	3200	2270	3570	3470 > 4190
50 - 90		**GA800**	3800	949	3700	2830	3620	6170 > 6480
50 - 90		**2x4 Arme**	Greifer 2 500L - 3 000L. Sprechen SIe uns an.					

[1] je nach Träger (Minibagger / Pritschenwagen) – sprechen Sie uns an.
[2] Gewicht variiert je nach Typ der Arme – Gewicht ohne Aufhängung, mit 5 Armen

Unterschiedliche Aufhängungen

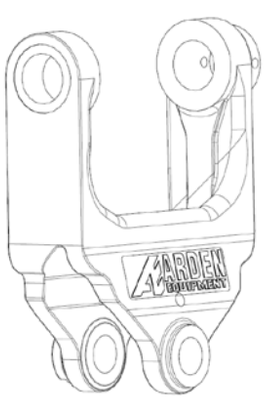

Gimbal standard

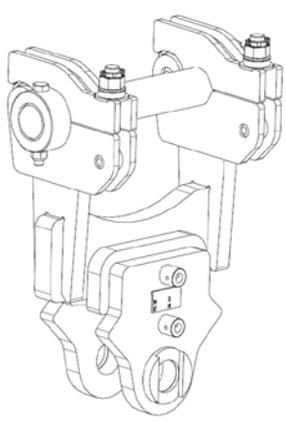

Gimbal schnell

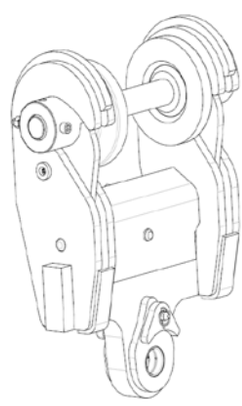

Gimbal automatisch

Tel. +49(0)511-20 20 00 21 - info@arden-equipment.de - www.arden-equipment.com