BIVALVAS DE EXCAVACION

BA 102
BA 203

CARACTERISTICAS :

Los modelos BA 102 y BA 203 son ideales para trabajar con mini y midi excavadoras de 5 a 10 toneladas o para camiones-grúa de 8 a 24T/m.

Con su rotación 360°, las bivalvas Arden Equipment permiten un fácil manejo sea cual sea la configuración de su obra.

Avec leur vérin horizontal entièrement protégé dans le bâti, la reprise des matériaux est aisée et sécurisée.
Une biellette assure la parfaite synchronisation des coquilles

Las cucharas especiales para excavación son reconocidas por su solidez y su resistencia al desgaste. Existen en diferentes tamaños para cubrir todas sus necesidades.

VENTAJAS :

- Compatibles con portadoras de 5 a 13 toneladas
- Chape de cadran mâle Rotación moteur / couronne Axes traités HF
- Cucharas en acero anti-abrasión
- Superestructura en acero HLE (Alto Límite Elástico)
- 1 cilindro protegido en el cuerpo

FIABILIDAD

RENDIMIENTO

ROBUSTEZ

00 34 91 227 80 - info@arden-equipment.com - www.arden-equipment.com

ESQUEMAS TÉCNICOS

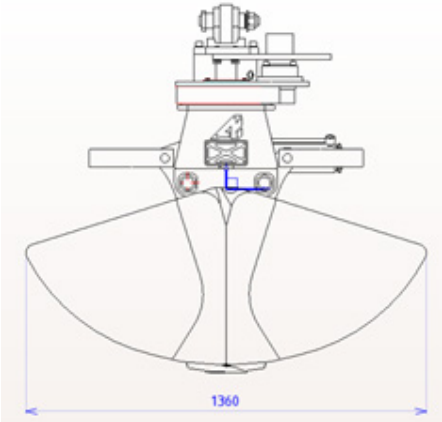

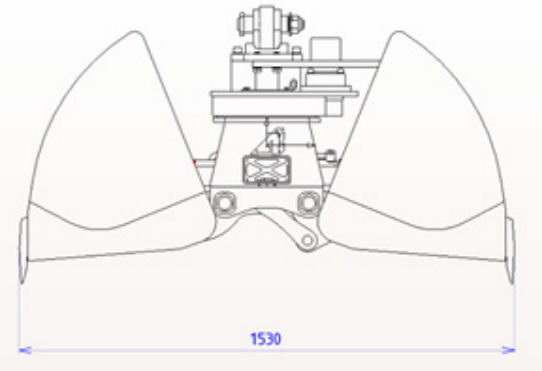

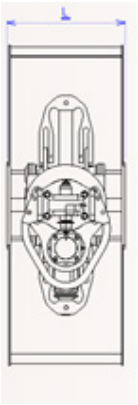

CARACTERÍSTICAS TÉCNICAS

Portadora t	Camión grúa	Ref.	T : excavación R : manipulación	mm/l (kg) > mm/l (kg) (l)	Rotacion
5 - 10	tm	**BA 102**	T/R	400/190 (294) >900/400 (340)	Rotador
11 - 13	8/15	**BA 203**	T/R	400/190 (334) >900/400 (380)	Motor coronna
Peso sin enganche de suspensión, superestructura + cucharas					