CISAILLES UNIVERSELLES
A MACHOIRES INTERCHANGEABLES

CU 0230 - CU 0350

2.5 - 8t

Rapidité, polyvalence et robustesse

Les Cisailles Universelles à mâchoires interchangeables CU 0230 et CU 0350 sont idéales pour travailler avec des pelles de 2.5 à 4 tonnes pour les CU 0230 et pour les pelles de 4 à 8 tonnes pour les CU 0350.
Elles sont destinées à l'abattage de structures en béton ou en acier.

Il existe différents types de mâchoires répondant à tous vos besoins grâce à une cinématique adaptée. Ces modèles disposent d'un système de changement de mâchoires simple et efficace interchangeables

Sécurité

Le changement des différentes mâchoires s'effectue rapidement et en toute sécurité.

Construction robuste

Fabriquées à partir d'un acier à Haute Limite d'Elasticité (HLE), ces cisailles apportent davantage de résistance et de légèreté.

Option :

- Pièces de rechange amovibles.

Caractéristiques :

- Mâchoires béton CB, BF pour CU 0230 et CB pour CU 0350 équipées d'un coupe rond en fond de gorge. Mâchoires CF pour CU 0350.
- Axes traités HF (Haute Fréquence) + Bâti en acier HLE (Haute Limite d'Elasticité).
- Rotation 360° : moteur/couronne.
- 2 vérins verticaux pour la CU 0230.
  1 vérin horizontal pour la CU 0350.
- Platine boulonnée.

RECYCLAGE

DÉMOLITION

Schémas techniques

CU 0230 BF - CB

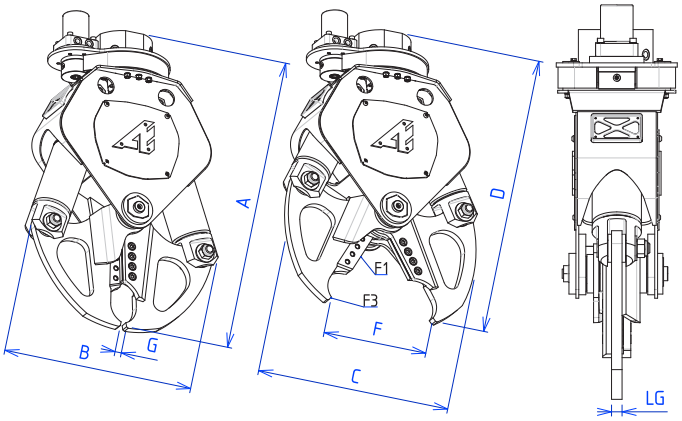

CU 0350 CB

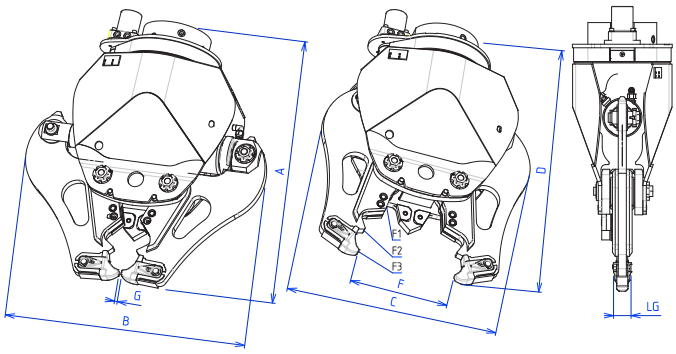

CU 0350 CF

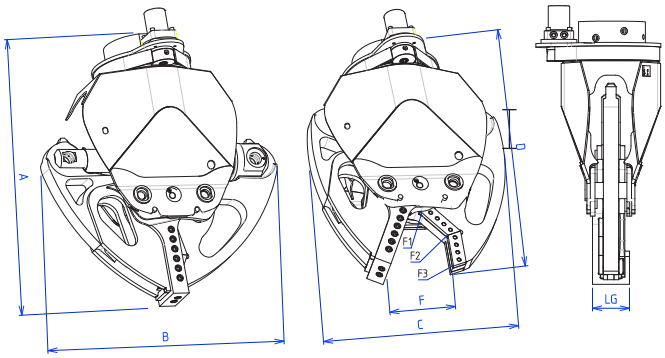

Mono vérin :

- Exclusivement pour la CU 0350.
- Mâchoire CB/CF.

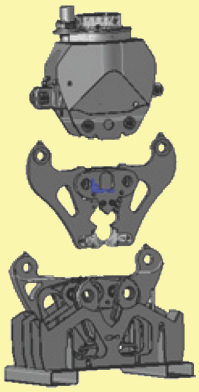

Caractéristiques techniques

		Poids *	A	B	C	D	F	G	LG**	F1	F2	F3	UPN ***	IPE ***	IPN ***	Ø ***			360°		
		Kg	mm	mm	mm	mm	mm	mm	t	t	t	t	t	t	t	mm	bar	L/min	bar	L/min	t
CU 0230	BF	240	1116	739	746	1054	404	19	30	55	-	25	100	120	-	30	250 max	50/70	100	15	2 / 4.5
CU 0230	CB	235	1016	739	743	968	303	14	30	68	-	34	-		-						
CU 0350	CB	370	1170	1074	929	1163	433	15	85	95	45	32	-	-	-	30	270 max	40/80	100	15	4 / 8
CU 0350	CF	415	1180	1086	830	1131	274	-	160	154	62	39	120	120	100						

* Poids avec platine boulonnée (±3%)
** Largeur des mâchoires
*** Capacité de cisaillages pour acier S235JT (E24-2) en 1 coupe. Possibilité de cisaillage d'éléments plus grands en plusieurs coupes.

imprimé par Fusion Graphic 4 Rue François Urano, 08000 Warcq - Ne pas jeter sur la voie publique

+33 (0)3 24 33 64 30
contact@arden-equipment.com
9 avenue de l'Industrie FR - 08000 Charleville-Mézières
www.arden-equipment.com

SIRET 380 519 686 00022 APE 4663Z R.C.S SEDAN N°TVA : FR 20 380 519 686