CISAILLES UNIVERSELLES A MACHOIRES INTERCHANGEABLES

CU007 - CU008

CARACTERISTIQUES :

Les Cisailles Universelles à mâchoires interchangeable **CU007 et CU008** sont idéales pour travailler avec des pelles de 6 à 10 tonnes pour les CU007 et pour les pelles de 11 à 13 tonnes pour les CU008.

4 différents types de mâchoires ont été dessinés afin de répondre à tous vos besoins.

SYSTÈME BREVETÉ DE CHANGEMENT RAPIDE DES MÂCHOIRES

Tous ces modèles disposent d'un système de changement de mâchoires **simple et efficace**, quelques minutes suffisent une fois l'outil posé sur son support, cela vous permettra d'optimiser **le temps de travail**, vous assurant une **productivité maximale**.

RAPIDITÉ

La Speed Valve (valve de survitesse) ou le Booster (multiplicateur de pression) vont vous permettre de gagner du temps de cycle et ainsi travailler plus vite.
Le Booster en plus permet de travailler avec des pressions plus faibles.

POLYVALENCE

SÉCURITÉ

ROBUSTESSE

AVANTAGES :

- Adaptables pour pelles de 6 à 10 tonnes (CU007), et pour les pelles de 11 à 13 tonnes (CU008).
- Outils de démolition pour l'abatage de structures en béton ou en acier.
- Idéales pour les travaux nécessitant polyvalence et rapidité.
- Une cinématique spécialement adaptée à la mâchoire et au travail à réaliser.
- Mâchoires béton (CB, BB, BF) équipées d'un coupe rond en fond de gorge.
- Axes traitées HF (Haute Fréquence) + Bâti en acier HLE (Haute Limite d'Elasticité).
- Rotation 360° : moteur/couronne. 2 vérins verticaux alimentés par la tige. Platine boulonnée.

OPTIONS :

BOOSTER : multiplicateur de pression
SPEED VALVE : optimisation et réduction du temps de cycle

Tél. +33 (0)3 24 33 64 30 - contact@arden-equipment.com - www.arden-equipment.com

SCHÉMAS TECHNIQUES

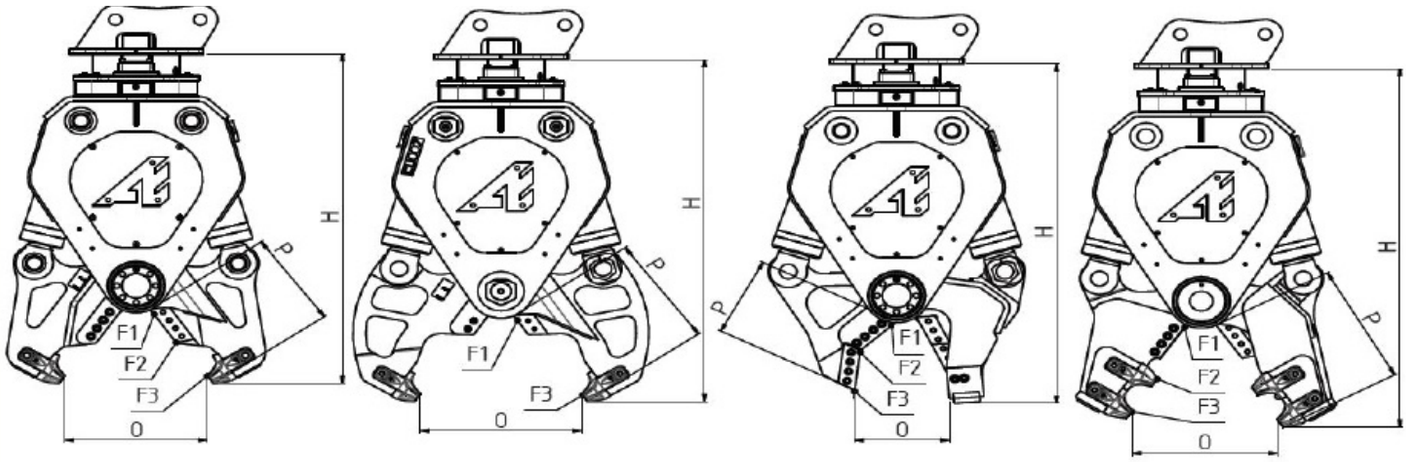

BF: Béton Féraille | CB: Cisaille Béton | CF: Cisaille Ferraille | BB: Broyeur Béton

CU 007CB option Booster

CU 008BB

CARACTÉRISTIQUES TECHNIQUES

CE	*	H	O	P	L**	F1	F2	F3	***	IPE			Temps Cycle Total ****	360°		
	Kg	mm	mm	mm	mm	t	t	t	mm	mm	bar	l/min	sec	bar	l/min	t
CU007BF SV	640	1340	500	370	50	167	65	46	40	140	300 max	70/100	3.7	100	15	6/10
CU007BF-BOOST						184	72	50			200 mini	70/120	3.1			
CU007CB-SV	650	1400	600	420	60	160	-	43		-	300 max	70/100	3.7			
CU007CB-BOOST						176	-	45			200 mini	70/120	3.1			
CU007CF-SV	690	1370	320	310	210	150	65	52		160	300 max	70/100	3.7			
CU007CF-BOOST						162	70	56			200 mini	70/120	3.1			
CU007BB-SV	750	1450	540	470	320	160	51	37		-	300 max	70/100	3.7			7/10
CU007BB-BOOST						176	55	40			200 mini	70/120	3.1			
CU008BF-SV	730	1440	500	370	50	167	65	46		140	300 max	70/100	3.7	140		9/13
CU008BF-BOOST						184	72	50			200 mini	70/120	3.1			
CU008CB-SV	740	1500	600	420	60	160	-	43		-	300 max	70/100	3.7			
CU008CB-BOOST						176	-	45		-	200 mini	70/120	3.1			
CU008CF-SV	780	1470	320	310	210	150	65	52		160	300 max	70/100	3.7			
CU008CF-BOOST						162	70	56			200 mini	70/120	3.1			
CU008BB-SV	840	1550	540	470	320	160	51	37		-	300 max	70/100	3.7			
CU008BB-BOOST						176	55	40		-	200 mini	70/120	3.1			

* Poids avec platine boulonnée (±3%)
** Largeur des mâchoires
*** Capacités de cisaillages pour acier S235JT (E24-2) en 1 coupe. Possibilité de cisaillage d'éléments plus grands en plusieurs coupes.
**** Temps de cycle à vide avec débit maxi.