DI

GODET CHARGEUR DEVERSEMENT INTEGRAL

CARACTERISTIQUES :

Ces GHD sont disponible pour des chargeuses de 4.5 à 33 tonnes.

Ce godet présente **plusieurs avantages** :

- ses 2 **vérins** horizontaux sont totalement **protégés** dans des **caissons profilés** lui conférant une **excellente pénétration**
- ils sont équipés d'**amortisseurs progressifs** hydrauliques de fin de course à l'ouverture et à la fermeture,
- des **butées mécaniques** ont été installées à l'ouverture et à la fermeture, afin de protéger l'outil lors du déversement ou lors du chargement,
- le **bâti** et la **caisse** ont été **optimisés** par **calcul aux éléments finis,**
- une **contre-lame boulonnée réversible** en acier HB500 composée de 3 parties a été montée,
- les **axes d'articulation** sont **protégés** et **démontables par l'extérieur,**
- la **caisse** est **renforcée** avec des strips d'usure,
- enfin il est équipé d'un **graissage regroupé** de série.

Il vous est possible de choisir entre **plusieurs profils et largeurs de godets à haut déversement**, selon la classe de la chargeuse et le type de matériau à reprendre.

SÉCURITÉ

APPAREIL ADAPTÉ

ROBUSTESSE

AVANTAGES :

- Adaptables pour pelle de 4,5 à 33 tonnes.
- Adapté pour toutes les applications qui requièrent un déversement en hauteur.
- Idéal pour le chargement ou la manutention de matériaux à faible densité, tels que les céréales, le compost, l'engrais…
- Godet développé pour un remplissage rapide et optimum selon votre machine et votre application.
- Equipé de ceintures sur le fond et sur les flancs en acier anti-abrasion.

OPTIONS :

Déflecteurs
Casquettes ou grilles
Caisse complète en Hardox 450HB
Flancs droits, convexes ou échancrés
Régulateur de débit trois voies
Capot de protection de flexibles

ARDEN EQUIPMENT

Tél. +33 (0)3 24 33 64 30 - contact@arden-equipment.com - www.arden-equipment.com

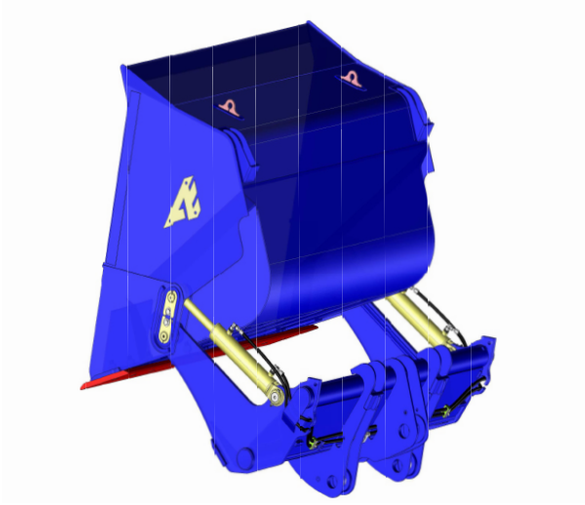

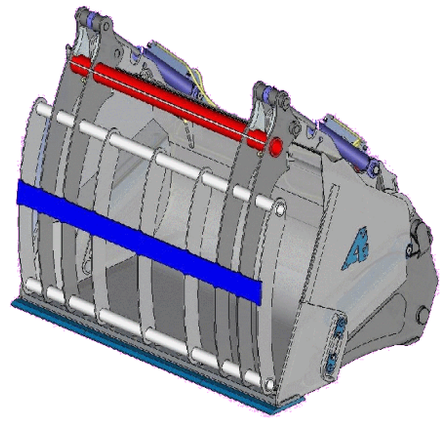

Godet avec abattants

CARACTERISTIQUES TECHNIQUES

		Etendue de la gamme
Poids porteur	Référence	Largeur/capacité (poids)
Classe (t)	*Réf.*	*mm/l (kg) > mm/l (kg)*
200 (4.5 - 8)	**DI0200**	1600/800 (710) > 2000/1200 (790)
300 (7 - 12)	**DI0300**	2400/2400 (1350) > 3000/4020 (1630)
400 (12 - 18)	**DI0401**	2600/3620 (1834) > 3400/6060 (2157)
500 (18 - 23)	**DI0500**	2800/4420 (2400) > 3400/6740 (2771)
600 (24 - 33)	**DI0600**	2800/4430 (3258) > 3600/8430 (3945)
Ces godets sont disponibles en 3 ou 4 profils différents - nous consulter pour plus d'informations		
Ces godets sont disponibles avec abattants sur demande		