HYDRAULICKÝ RÝCHLOUPÍNAČ
AES TYP S (SEVERSKÝ ŠTANDARD)

2 - 75t

Jednoduchá, rýchla a bezpečná výmena.

Rýchloupínač AES typu „S“ umožňuje jednoduchú a rýchlu výmenu pracovných nástrojov bez opustenia kabíny.

Je určený pre rýpadlá od 2 do 75 t, je obojstranne použiteľný a kompatibilný so severským štandardom „S“.

Umožňuje použitie lyžice v podkopovej aj čelnej konfigurácii pre rôzne aplikácie: zemné práce, recyklácia, demolácia…

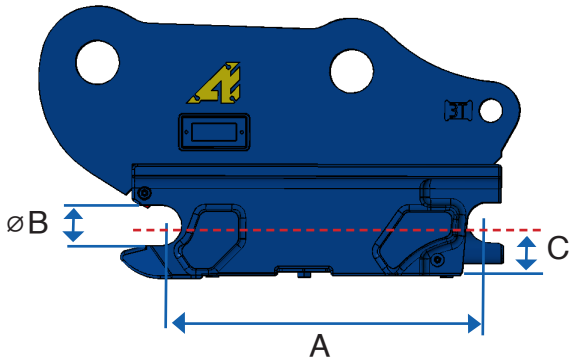

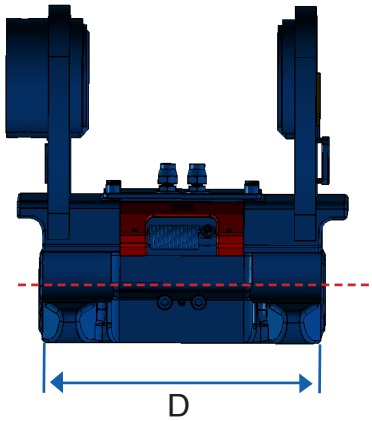

t	Referencie	Kg *	A mm	B ⌀ mm	C mm	D mm	Tlak bar min	Tlak bar max	Prietok l/min min	Prietok l/min max
2.6 - 6	AES040	42	300	40	50	198	150	250	5	15
6 - 12	AES045	100	430	45	65	288	150	350	5	15
6 - 12	AES050	100	430	50	65	268	150	350	5	15
12 - 20	AES060	160	480	60	80	338	150	350	5	15
20 - 27	AES070	300	600	70	100	448	150	350	5	15
27 - 37	AES080	460	670	80	115	588	150	350	5	15
38 - 75	AES090	800	750	90	125	748	150	350	5	15

* Údaje, vrátane hmotnosti, sú iba orientačné a môžu sa líšiť v závislosti od konkrétnej konfigurácie stroja.

STAVEBNÉ PRÁCE

DEMOLÁCIA

RECYKLÁCIA

Bezpečnosť

Na rýchloupínači AES slúži bezpečnostná páka ako indikátor uzamknutia.

Je vybavený vyrovnávacím ventilom na valci pre maximálnu bezpečnosť, vnútorným mechanizmom úplne chráneným skrutkovanými krytmi a telom zvarovaným alebo odlievaným.

Vďaka liatej bezpečnostnej páke a automatickému zaisteniu predného čapu pomocou pružiny s indikátorom uzamknutia je rýchloupínač v súlade s bezpečnostnými normami CE 2006/42/ES.

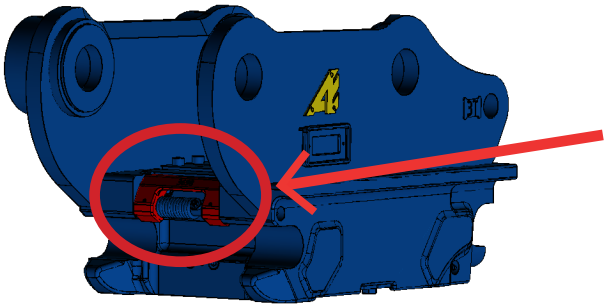

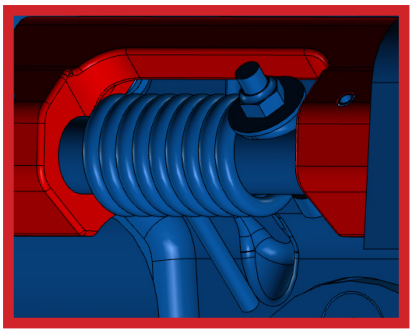

Voliteľná

Rýchloupínač AES je dostupný s rôznymi voliteľnými prvkami:

Privarený hák na strane vodiča

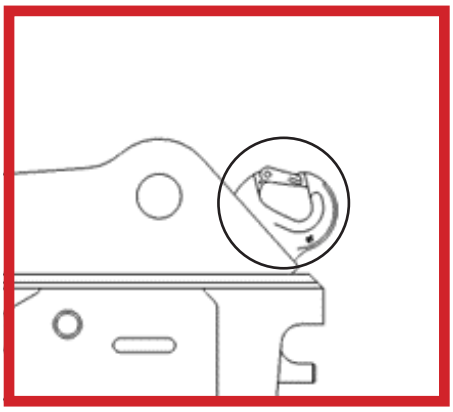

Sada hydraulického okruhu

len dvojčinný hydraulický okruh

Technické údaje a vizuálne prvky nie sú zmluvne viazané a môžu sa zmeniť bez predchádzajúceho upozornenia.

Neodhadzujte odpadky - Informácie nie sú zmluvné a môžu sa zmeniť bez predchádzajúceho upozornenia.

+ 421 (0)915 998 920
info@arden-equipment.sk
Arden Equipment Slovakia, s.r.o. - Talianska ul. 3/5570 - 934 01 Levice - Slovakia
www.arden-equipment.com

SIRET 380 519 686 00022 APE 4663Z R.C.S SEDAN N°TVA : FR 20 380 519 686